# Multimediaverteiler Szenario FTTH (Thurcom)

Homewiring (Beispielkonfiguration)

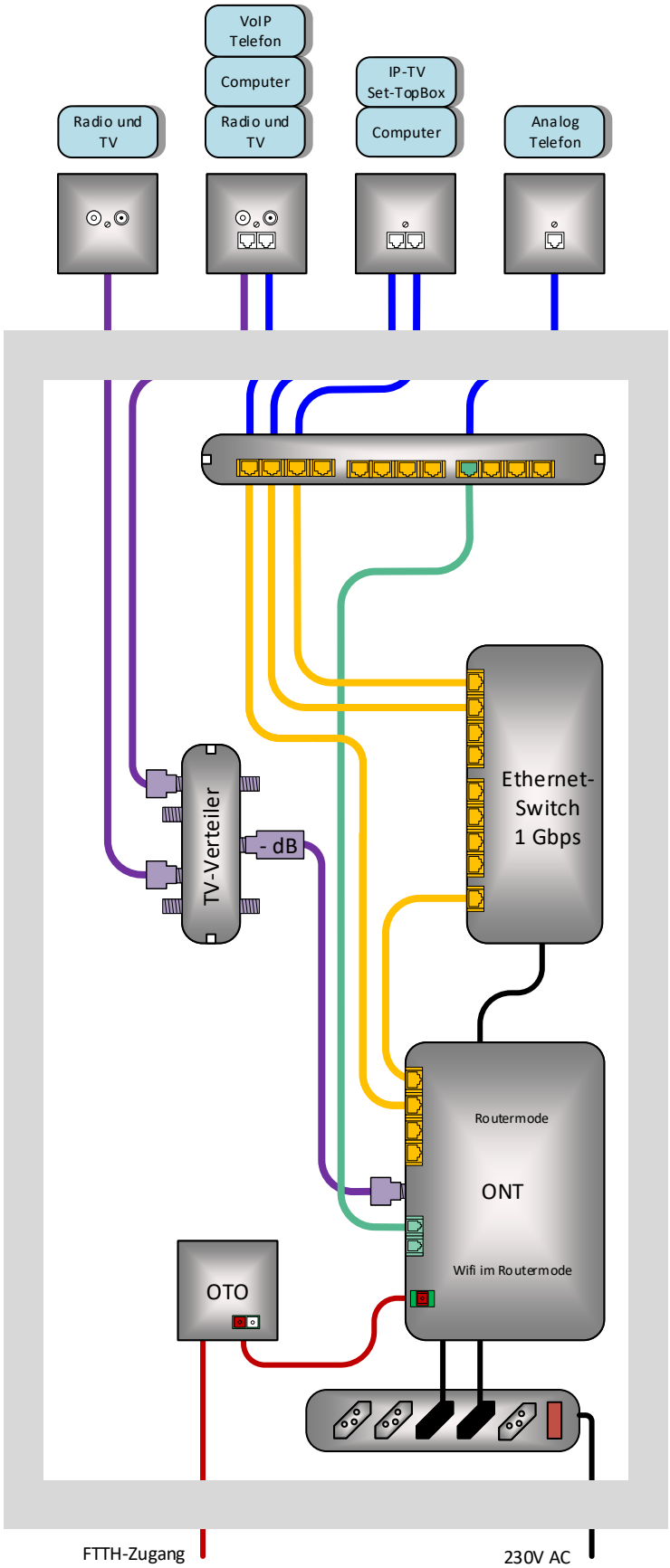


**Achtung:**
**Die Anzahl und Grösse der aktiven Komponenten variiert je nach Anwendung.**

**Bitte den Verteilerkasten grosszügig dimensionieren!**

- Netzwerk / Ethernet
- Glasfaser
- Koaxialkabel
- Twisted-Pair (2 vierpaarige GE UKV Kabel UPT (>=CAT5e) pro Dose verwenden
- Telefon a/b

OTO = Optische Anschlussdose

ONT = Optisches Netzabschlussgerät

TBW

| | |
|---|---|
| Erstellt von: | Technische Betriebe Wil |
| Erstellungsdatum: | 12. August 2013 |
| Änderung von: | wo |
| Überarbeitung: | 06. Januar 2014 |
| Version: | 1.03 |
| Dateiname: | TBW MMV 20140106 Layout.vsdx |