Multimediaverteiler Szenario FTTH (Thurcom)

Homewiring (Beispielkonfiguration)

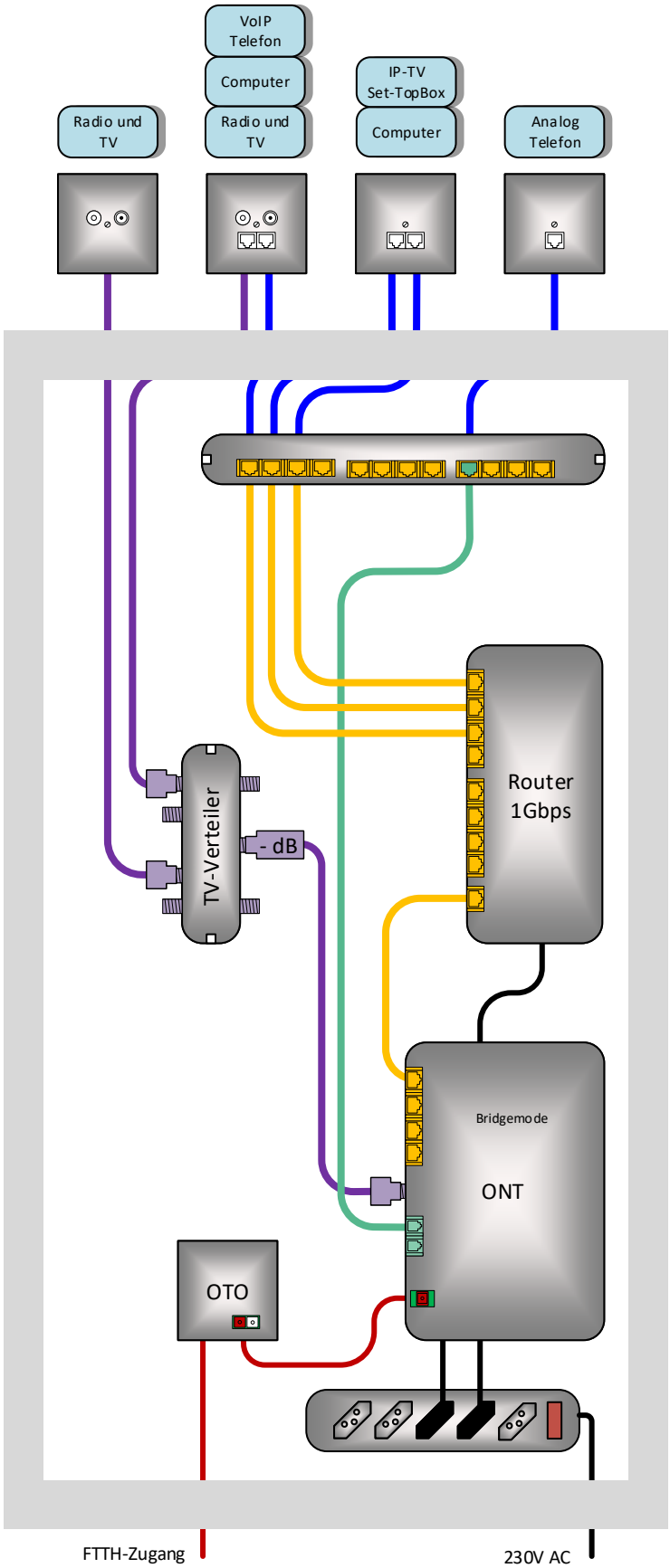

Achtung:
Die Anzahl und Grösse der aktiven Komponenten variiert je nach Anwendung.

Bitte den Verteilerkasten grosszügig dimensionieren!

- Netzwerk / Ethernet
- Glasfaser
- Koaxialkabel
- Twisted-Pair (2 vierpaarige GE UKV Kabel UPT (>=CAT5e) pro Dose verwenden
- Telefon a/b

OTO = Optische Anschlussdose

ONT = Optisches Netzabschlussgerät

TECHNISCHE BETRIEBE WIL
STROM GAS WASSER KOMMUNIKATION

Erstellt von:	Technische Betriebe Wil
Erstellungsdatum:	12. August 2013
Änderung von:	wo
Überarbeitung:	06. Januar 2014
Version:	1.03
Dateiname:	TBW MMV 20140106 Layout.vsdx